СТЪПКА 1

Демонтиране на шапката на отдушника

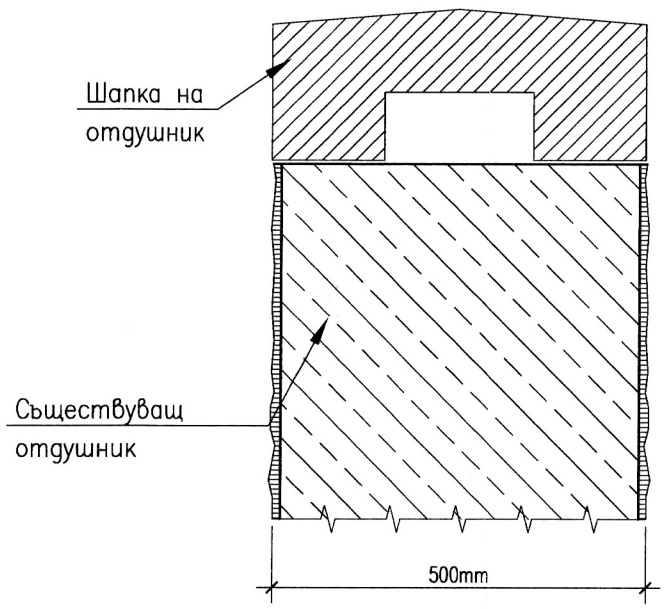

СТЪПКА 2

Подготовка на бетонната основа

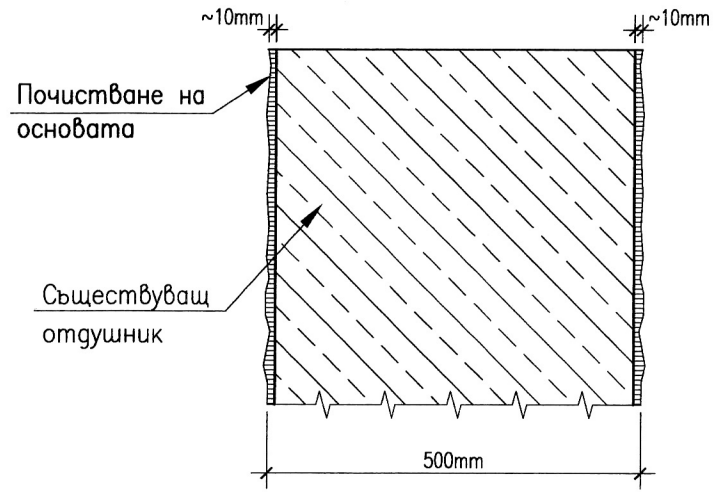

СТЪПКА 3

Репрофилиращ материал

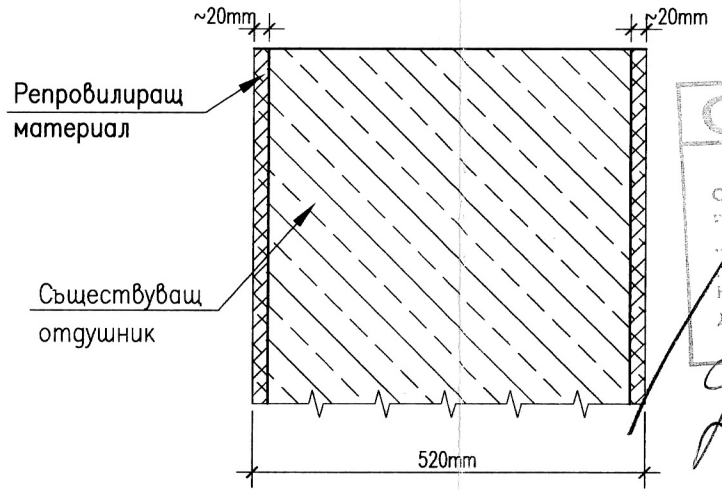

СТЪПКА 4

Монтиране на стоманен отдушник

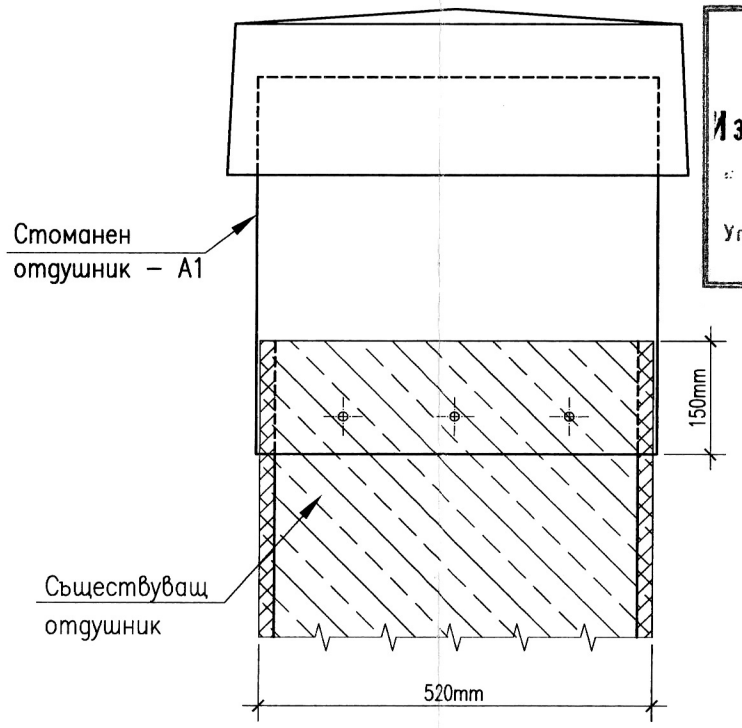

ТЕХНОЛОГИЯ НА ИЗПЪЛНЕНИЕ

1. Демонтиране на съществуваща шапка на отдушника.
2. Подготовка на бетонната повърхност до здрав бетон.
3. Почистване на разкритите бетонни повърхности.
4. Полагане на репрофилиращ материал.
5. Монтаж на стоманен отдушник

МАТЕРИАЛИ:

1. СТОМАНА S235JR по БДС EN 10025 :
2. Материали за репрофилиране – БДС EN 1504-3:2005

В качеството си на Възложител,
упълномощен от Столична община
/инж.....
представител на „Софийска вода" АД

СО Направ... "АРХИТЕКТУРА И ПРОЕКТИРАНЕ" ... ОДОБРЯВА СЕ С ПРОТОКОЛ №..... РАЗРЕШЕНИЕ №..... Н-к ... ДИРЕКТОР..... 7/12/15

ОУПБЗН ЧЕТВЪРТАВЕЗН - СОФИЯ СЪГЛАСУВАН

КОНСУЛТАНТ "НИКСИ консулт" ЕООД
Изпълнен чл. 142 ал. 10 ЗУТ
...рт: инж. П. Антов (подпис)
Управител: (инж. Н. Начев)

КАМАРА НА ИНЖЕНЕРИТЕ В ИНВЕСТИЦИОННОТО ПРОЕКТИРАНЕ
Регистрационен № 0...77
инж. МАРИЯ БОРИСОВА НАЙДЕНОВА
12.14 /дата/ /подпис/
ТЕХНИЧЕСКИ КОНТРОЛ - част КОНСТРУКТИВНА

ТИА ИНЖЕНЕРИНГ ООД

ИНЖ. ... ДЕЛИНА СЛАВЧЕВА ... ЕНСТ...

ЛЕГЕНДА

- Съществуващ бетон
- Съществуваща шапка на отдушник
- Адхезионен слой
- Съществуваща замазка
- Репрофилиращ материал

СПЕЦИФИКАЦИЯ НА МАТЕРИАЛИТЕ

МАТЕРИАЛ	КОЛИЧЕСТВО ЗА "СТАРА ЧАСТ"
Премахване на съществуващи шапки на отдушниците	27 бр.
Подготовка на бетонната повърхност – ръчно почистване до здрав бетон на 27 отдушника	50.22 m^2
Нанасяне на репрофилиращ материал	50.22 m^2
Монтиране на стоманени отдушници	27 бр.

ТИА ИНЖЕНЕРИНГ ООД
София 1505, ул. „Драговица" №8, ет.4, ап.9
тел. +359 02 489 12 26; fax:+359 02 944 76 53
e-mail: tia_eng@abv.bg

ВЪЗЛОЖИТЕЛ:	„УОТЪР ИНДЪСТРИ СЪПОРТ ЕНД ЕДЮКЕЙШЪН" ЕООД				
ОБЕКТ:	Изготвяне на Технически проект за усилване и рехабилитация на стоманобетонната конструкция на водните камери на резервоар „Лозенец"				
ПОДОБЕКТ:	"СТАРА ЧАСТ"				
ЧЕРТЕЖ:	Отдушници - детайли за възстановяване				
ПРОЕКТАНТИ:	инж. А. Ямболиев			ЧАСТ:	КОНСТРУКТИВНА
	инж. А. Младенова			ФАЗА:	РП
МАЩАБ:	1:10	ДАТА:	11/2014	Чертеж N:	TE-208-DP-111-00