ПРИНЦИПНА СХЕМА НА БЛОК ЗА УПРАВЛЕНИЕ (БУ)

ЗА ВСЕКИ ВЕНТИЛАТОР

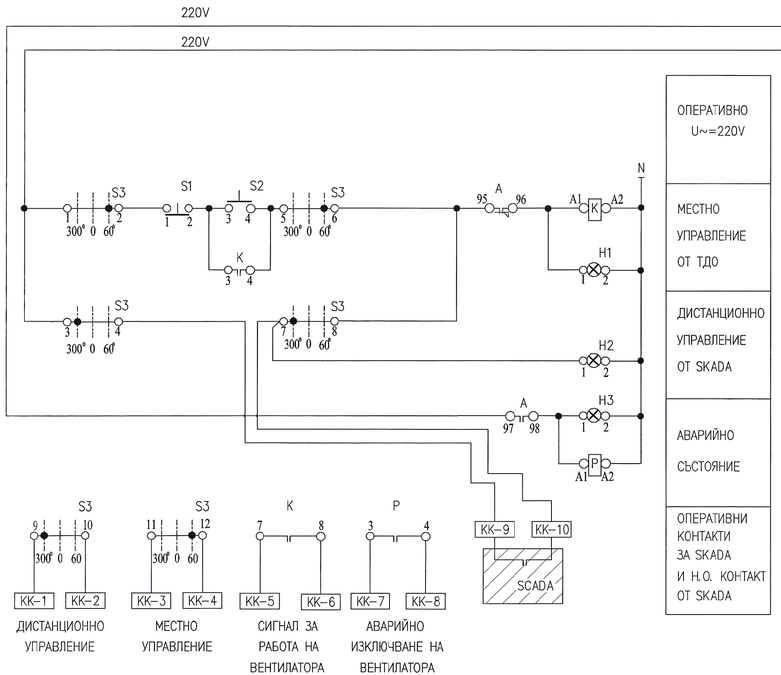

МОНТАЖНА СХЕМА НА БЛОК ЗА УПРАВЛЕНИЕ (БУ)

ЗА ВСЕКИ ВЕНТИЛАТОР

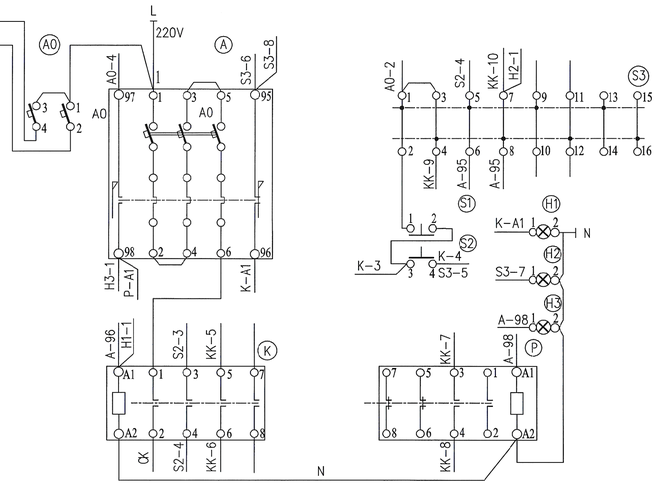

КЛ

СИЛОВ КЛЕМОРЕД СК					КОНТРОЛЕН КЛЕМОРЕД КК											
	ОТ	K-2(L)	N	PE		ОТ	S3-9	S3-10	S3-11	S3-12	K-5	K-6	P-3	P-4	S3-4	S3-7
	N	N	N	N		N	1	2	3	4	5	6	7	8	9	10
	ЗА	B-L	B-N	B-PE		ЗА	SCADA	SCADA	SCADA	SCADA	SCADA	SCADA	SCADA	SCADA	SCADA	SCADA

В NYY3x1,5

Н.О

За Вентилатор

B16	16A	16A0	16S1	16S2	16S3	16K	16P	16H1	16H2	16H3	16KK	СК	
B15	15A	15A0	15S1	15S2	15S3	15K	15P	15H1	15H2	15H3	15KK	СК	
B	A	A0	S1	S2	S3	K	P	H1	H2	H3	KK	СК	

ТАБЛИЦА ЗА СЪОТВЕТСТВИЕТО ЗА АПАРАТУРАТА ЗА ВЕНТИЛАТОРИ B1–B14

12	СК	Силов клеморед–сечение на клемите по чертеж 11/12	380/220V	1	в ТД за 15БУ–16БУ
11	КК	Контролен клеморед от 10 бр. клеми 1,5mm²	220V	2	в ТД за 15БУ–16БУ
10	Н3	Сигнална лампа – жълта	220V	2	на фасадата на ТД за 15БУ–16БУ
9	Н2	Сигнална лампа – червена	220V	2	на фасадата на ТД за 15БУ–16БУ
8	Н1	Сигнална лампа – зелена	220V	2	на фасадата на ТД за 15БУ–16БУ
7	Р	Междинно реле 2НО+2НЗ	220V,6A	2	в ТД за 15БУ–16БУ
6	К	Контактор – 4НО	iCT–16 220V,16A	2	в ТД за 15БУ–16БУ
5	S3	Трипозиционен превключвател 8 полюса, по схема	220V,6A	2	на фасадата на ТД за 15БУ–16БУ
4	S2	бутон – стоп 1НО	220V,6A	2	на фасадата на ТД за 15БУ–16БУ
3	S1	бутон – стоп 1НЗ	220V,6A	2	на фасадата на ТД за 15БУ–16БУ
2	А0	Автомат iC60 два полюса	220V,10A	2	в ТД за 15БУ–16БУ
1	А	Термомагнитни моторни прекъсвачи	GV2–ME06 1–1,6A,380V	2	в ТД за 15БУ–16БУ
N по ред	Озна-чение	НАИМЕНОВАНИЕ	Тип, техн. данни	К–во брой	Забележка

СПЕЦИФИКАЦИЯ НА ОБОРУДВАНЕТО ЗА БЛОКОВЕ ЗА УПРАВЛЕНИЕ 15БУ–16БУ

ЗАБЕЛЕЖКИ:

1. Чертежът да се разглежда съвместно с чертеж N9/12 и N11/12.
2. Преди поръчка за изработване на табло ТД е необходимо доставчика на 2–та вентилатора да потвърди номиналните им токове.

N – Номер на клема

КАМАРА НА ИНЖЕНЕРИТЕ В ИНВЕСТИЦИОННОТО ПРОЕКТИРАНЕ
ПЪЛНА ПРОЕКТАНТСКА ПРАВОСПОСОБНОСТ
Регистрационен № 015
инж. РАДМИЛА ИВАНОВА КРЕМЕНСКА
Сечурис ЕАСТ
Части на проекта: по удостоверение за 1993
Подпис

ТИА ИНЖЕНЕРИНГ - ООД
гр.София 1505, ул.Драговица №8
tia_eng@abv.bg
(+359) 02/489 12 26

ОБЕКТ: Възстановяване носимоспособността и устойчивостта на конструкцията, ремонт покрив и антисеизмично осигуряване на филтърен корпус втори етап на Пречиствателна станция за питейна вода "Панчарево" - град София

ВЪЗЛОЖИТЕЛ: „СТОЛИЧНА ОБЩИНА“ ЧРЕЗ КОНЦЕСИОНЕР „СОФИЙСКА ВОДА“ АД

ЧЕРТЕЖ: ПРИНЦИПНА И МОНТАЖНА СХЕМА ЗА ВСЕКИ ЕДИН ОТ БЛОКОВЕ 15БУ-16БУ

ПРОЕКТАНТИ:

Електроинсталации: инж. Радмила Кременска

СЪГЛАСУВАЛИ:

Архитектура: арх. Мария Цекова

Конструкция: Водещ проектант инж. Ангел Ямболиев

Отопление и вентилация: инж. Нели Димитрова

Противопожарна безопастност: инж. Ангел Ямболиев

План за безопастност и здраве: инж. Аделина Младенова

План за управление на строителните отпадъци: инж. Андрей Андреев

част: ЕЛ

КАМАРА НА ИНЖЕНЕРИТЕ В ИНВЕСТИЦИОННОТО ПРОЕКТИРАНЕ
Регистрационен № 01555
инж. РАДМИЛА ИВАНОВА КРЕМЕНСКА
КИИП
ЕАСТ
ПЪЛНА ПРОЕКТАНТСКА ПРАВОСПОСОБНОСТ

мащаб: -

фаза: РП

дата: 11.2015г.

лист: 10/12